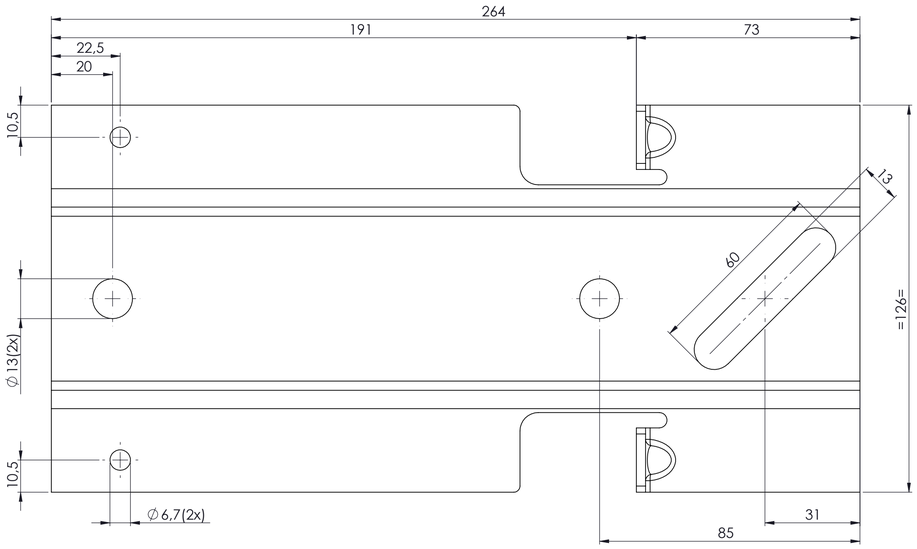

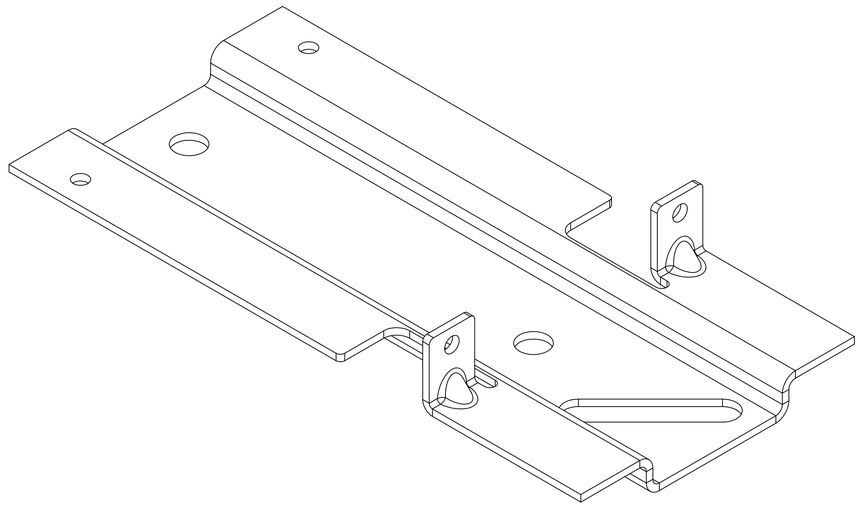

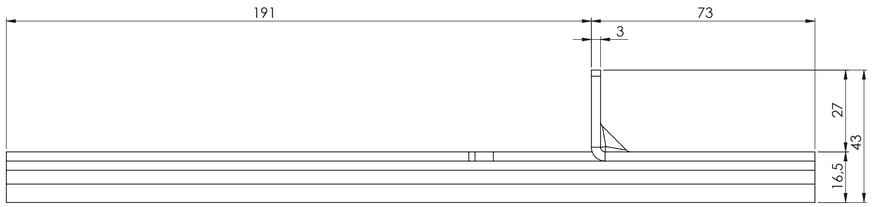

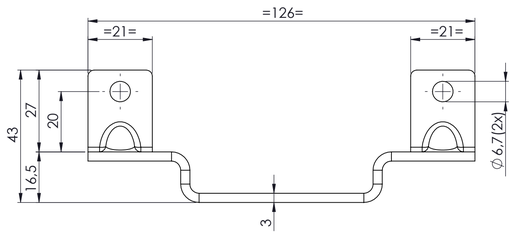

PRODUKTIE TEKENING

Opmerking:

Art.nr.:

Grondstof:

Stempel:

GEBR.BODEGRAVEN
verbindingen voor de bouw

Accoord:	Get.: RdK	Getekend volgens NEN-norm	Materiaal: S350	Werkst.nr.:
	Datum: 18-4-25		Oppervlakte: Sendzimir Verzinkt	
	Versie:		Klimaatklasse: 2	
Datum:	Schaal: 1:1		Eenheid: mm	
	Tek.nr.: 073846	Art.omschrijving: Vloer HSB strip m.lip 191/264		A1

Atoomweg 2 tel: 0172 52 01 10 info@gb.nl www.gb.nl